Guia De Construccion

Codigo Internacional del Concilio del Capitulo de Colorado

Encerramiento de un Porche Existente de Una Residencia Familiar

Como debe utilizar esta guia

Provee dos juegos de planos dibujados a escala y llene lo siguiente (sugeriencia: use papel cuadriculado con cuadritos de ¼". Ejemplo: ¼" = 1')

1. Llene esta guia de construcción llenando los espacios en blanco en pagina #2 y indique que detalles de construcción va a utilizar.

2. Proporcione 2 planos de la parcela enseñando las dimensiones de su proyecto o la adición y la relación con las estructuras o edificios existentes en la propiedad y la distancia a las lineas de propiedad existentes dibujadas a escala.

3. Llene una aplicación de permiso para construir

La mayoría de aplicaciones de permiso se procesan con poca dilatación. Los documentos entregados ayudaran a determinar si el proyecto es de agrado al codigo de seguridad de construcción, y las ordenanzas de zona y otras leyes aplicables.

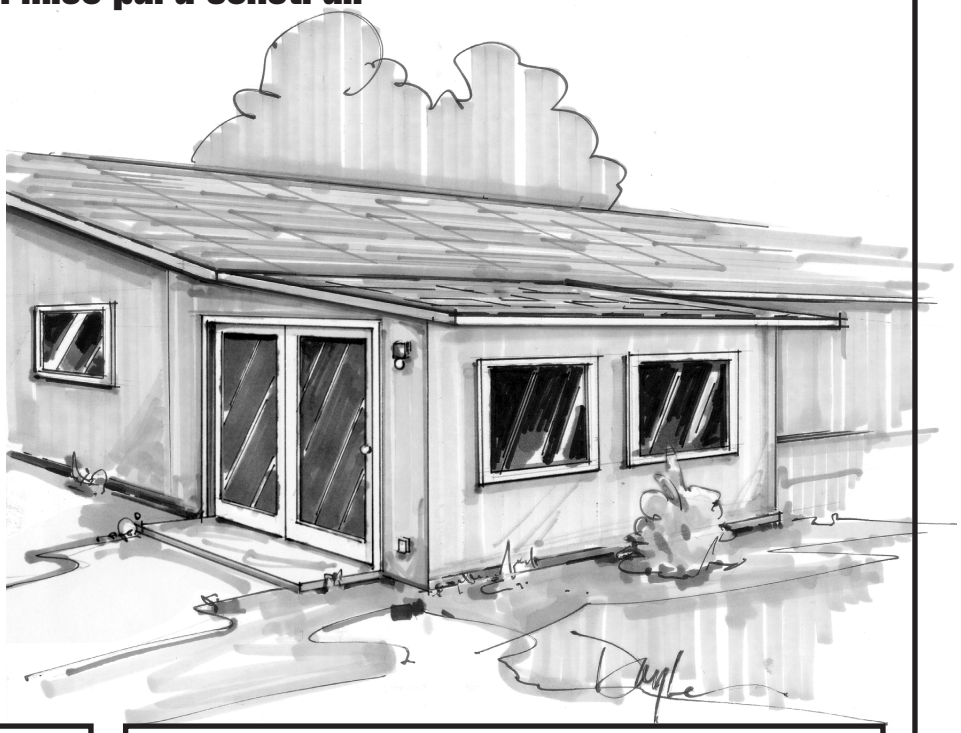

El Codigo Internacional del Concilio del Capitulo de Colorado es una organización profesional buscando a promover la salud publica, seguridad y bienestar a la contruccion de un edifico. Apreciamos su opinion y sugerencias. Para obtener una copia maestra de esta guia de contruccion por favor escriba al Codigo Internacional del Concilio del Capitulo de Colorado P.O Box 961 Arvada CO 80001.
http://www.coloradochaptericc.org

Este folleto fue desarrollado por el Codigo Internacional del Concilio del Capitulo de Colorado como una sumision del plan basica bajo el Codigo Residencial Internacional 2009. No es un intento de cubrir todas las circunstancias. Revise con su Departamento de Seguridad de Construccion para requisitos adicionales.

Encerramiento de un Porche Existente de Una Residencia Familiar

Notas Generales

1. Para crear un nuevo porche sin calefacción y no habitable. Este paquete debe incluir un permiso previo y un codigo existente aprobado para cubrir el porche con nuevas paredes de vidrio, madera, o otros materiales aprobados.
2. Para permitir cualquier excepcion de codigo escrito bajo el Apendix H del 2009 IRC, las paredes del porche pueden tener cualquier configuración, proveyendo que en la pared mas larga y una pared adicional la area abierta o cristalizada sea por lo menos 65% de abajo, un minimo de 6 pies 8 pulgadas de cada pared, midiendolo del piso
3. Note que cada ventana y puerta que existen en la casa debe permanecer en su lugar. Areas con calefacción y cuartos habitables deben ser sometidos como una adicion residencial. Comuniquese con su departamento de construcción local para disenos especificos y requisitos.
4. El cuarto nuevo no debe bloquear aberturas existentes de cualquier area y no debe reducir ninguna luz natural requerida o ventilación.
5. Paredes del garaje, puertas y ventanas que previamente tenian exposición exterior pero ahora estan entre el encerramiento deben ser modificadas para cumplir con los requisitos del índice de separacion de fuego.
6. Detectores de humo y alarmas de monóxido de carbon seran instalados en la residencia de acuerdo con IRC R314 y R315.
7. Varios ICBO-ES / ICC-ES reportes de porches prohíben el encerramiento.
8. Comuniquese con su departamento de construcción local concerniente a los requisitos de alambrado electrico y codigos aplicables.
9. Provee canalones con desague retirado de la estructura.

Documentos Minimos Para Someter

- Una aplicación de permiso llena por completo.
- Dos planos de la parcela ensenando el lugar de la estructura que va hacer encerrada y la relacion con las estructuras o edificios existentes en la propiedad y la distancia a las líneas de propiedad.
- Dos juegos de documentos de construcción llenados por completo indicando claramente todos los componentes y como estan anclados uno al otro a la losa / fundación, al techo, y a la morada.
- Un plano para mirar todos los usos de los cuartos de la morada que estan directamente unidos a al nuevo encierre del porche. Incluya los pozos de ventanas del basement que existen y que ahora van estar entre el encerramiento. Vea el ejemplo de la pagina 3.
- Detalles concernientes a como las nuevas paredes / cristales seran protegidas de cualquier movimiento a la losa por causa de tierras que se mueven y heladas.

Documentos Para Someter Que Se Puedan Requerir Por Juridicion Local

- Dibujo de la construcción sellado por un ingeniero ensenando en donde se cargara la nieve y viento.
- Planos de la fundación para lo soportes de todas las paredes / columnas sellados por un ingeniero.
- Sistema de protección contra heladas para la fundación o protección a losa existente.
- Una inspeccion ICBO-ES / ICC-ES o otra inspeccion aprobada / reporte del diseno de sistemas componentes a la pared de la propiedad o montaje.
- Provee un plano electrico indicando el lugar de los toma corrientes, luces y interruptores.
- Un sello de ingeniero para cualquier detalle especial de construcción, incluyendo el anclaje del techo nuevo a los cabrios que ya existen o metodos alternativos o materiales.
- Clarificación del lugar y el tipo de viguetas laterales para el viento, pernos de pared a fundación, etc.

Este folleto fue desarrollado por el Codigo Internacional del Concilio del Capitulo de Colorado como una sumision del plan basica bajo el Codigo Residencial Internacional 2009. No es un intento de cubrir todas las circunstancias. Revise con su Departamento de Seguridad de Construccion para requisitos adicionales.

Encerramiento de un Porche Existente de Una Residencia Familiar

Ejemplo de un Plano de Piso

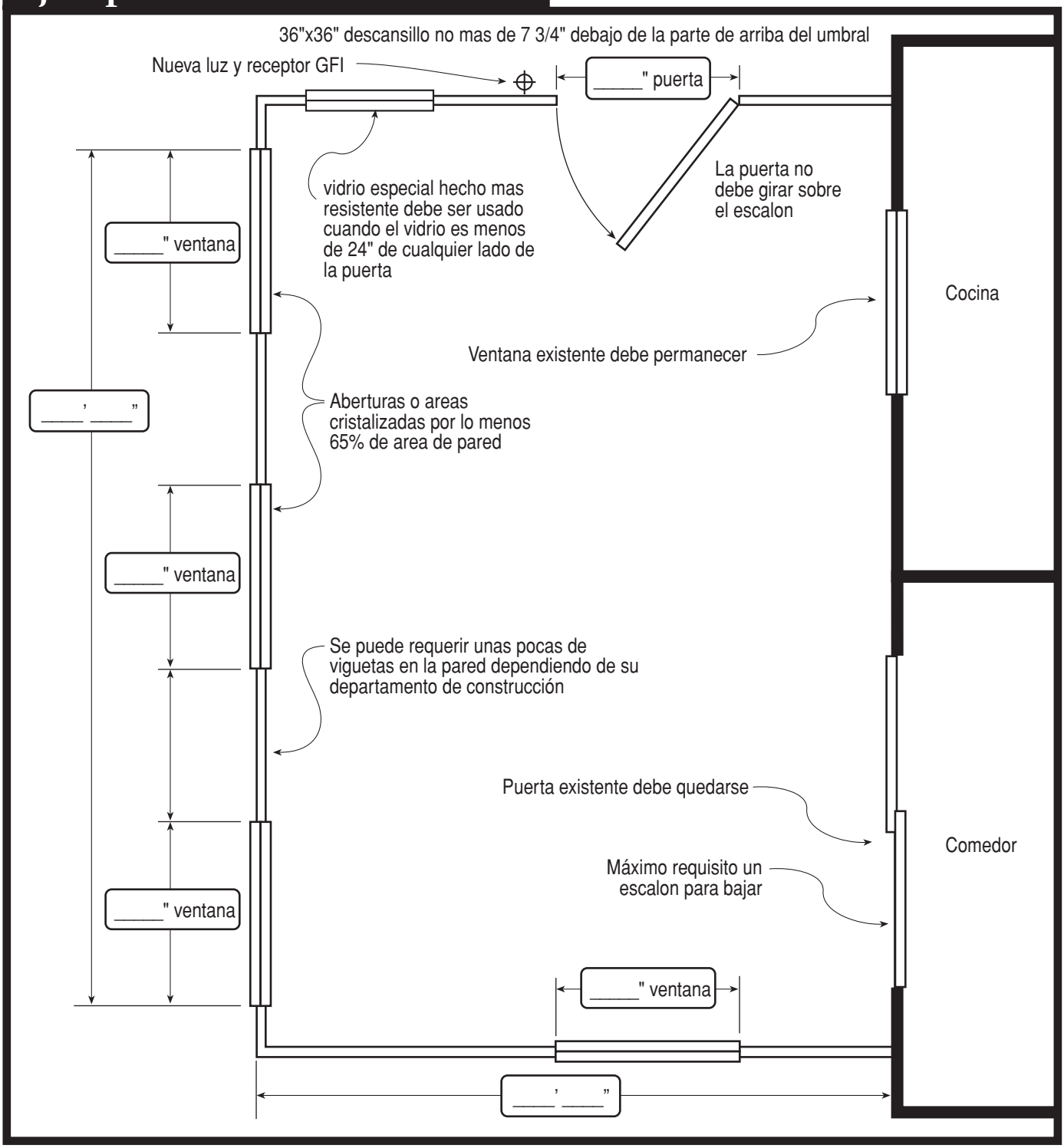

Este folleto fue desarrollado por el Codigo Internacional del Concilio del Capitulo de Colorado como una sumision del plan basica bajo el Codigo Residencial Internacional 2009. No es un intento de cubrir todas las circunstancias. Revise con su Departamento de Seguridad de Construccion para requisitos adicionales.

Encerramiento de un Porche Existente de Una Residencia Familiar

Detalle A

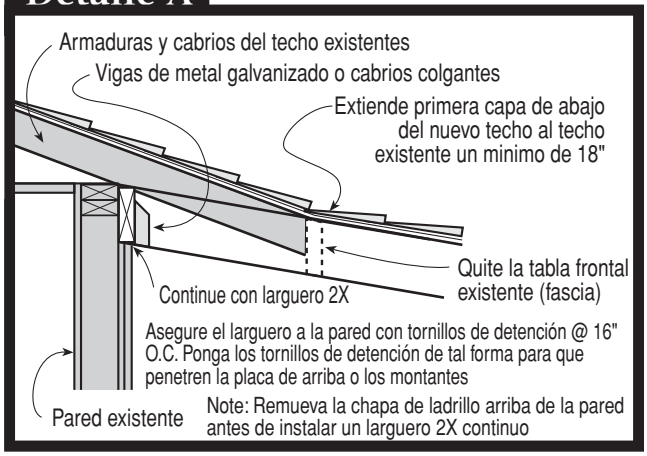

Detalle Alternativo A

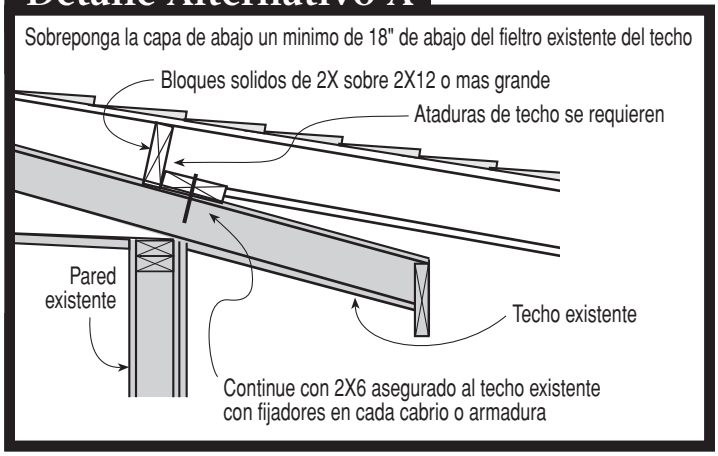

Cobertura de techo existente_____
(ejemplo: clase A 3 tab. Tejado/ shingles)

2x___Cabrios espaciado____" O.C.
(ejemplo: 2x8 cabrios espaciado 24"O.C.)

Proporcion de Inclinación 12 ___

Entablado_____
(ejemplo: 1/2" madera terciada/ plywood exterior)

Techo

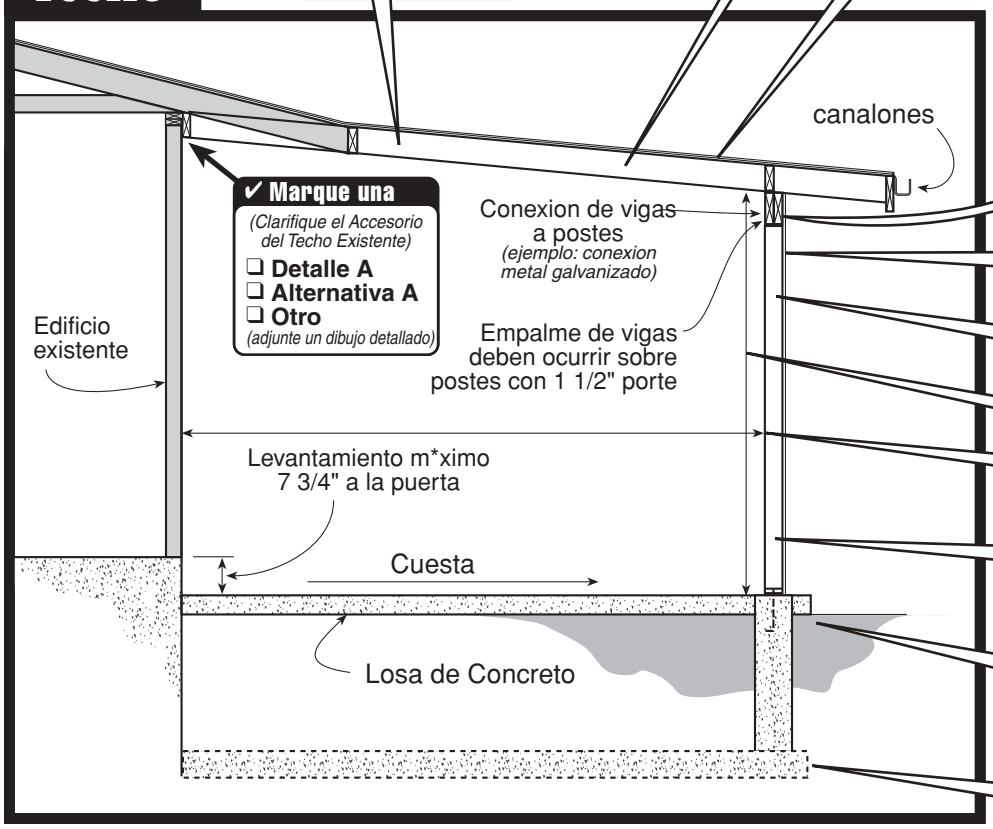

(__)____X___"Vigas
(example: (2) 2"x10")

Fachada_____
(ejemplo: T- 111)

2"x___" montantes @ ___"O.C.
(ejemplo: (2"x6" @ 24" O.C.)

Altura del techo____

Medida _____

___"X___"postes
(ejemplo: 4"X4")
espaciados___ aparte
(ejemplo: 6)

Identifique Components de Fundacion Existentes
- ❑ Fundamentos / pared contra helada
- ❑ Losa con pilares solo en los postes
- ❑ Fundación protegida contra heladas
- ❑ _____
- ❑ _____

Este folleto fue desarrollado por el Codigo Internacional del Concilio del Capitulo de Colorado como una sumision del plan basica bajo el Codigo Residencial Internacional 2009. No es un intento de cubrir todas las circunstancias. Revise con su Departamento de Seguridad de Construccion para requisitos adicionales.